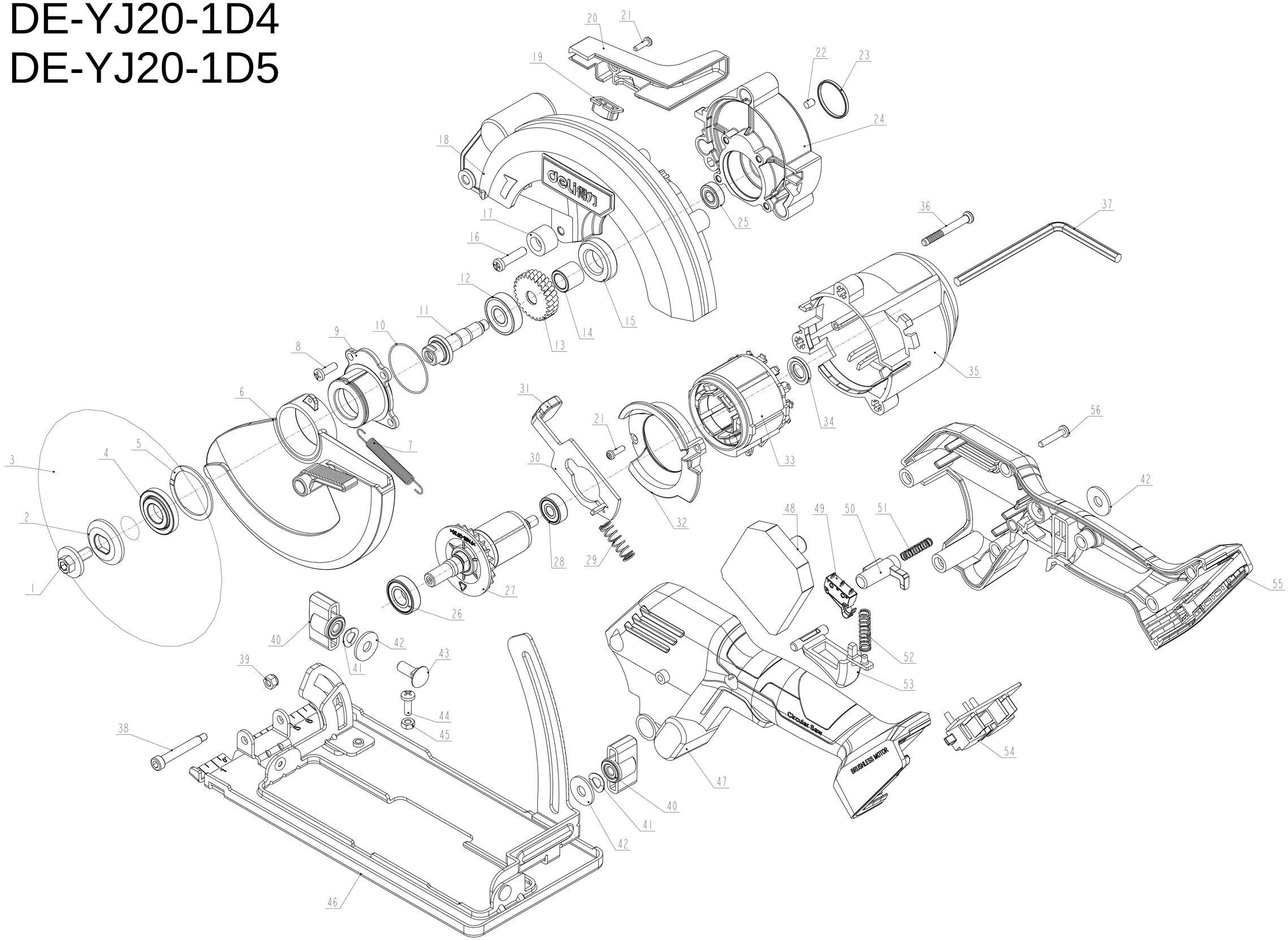DE-YJ20-1D4
DE-YJ20-1D5